# PRUEBA DE ACCESO A LOS CICLOS FORMATIVOS DE GRADO MEDIO

*Resolución de 17 de marzo de 2021 (BOC Nº 62. Jueves 25 de marzo de 2021 – 1573)*

| | |
|---|---|
| **NOMBRE** | |
| **APELLIDOS** | |
| **DNI** | |
| **N.º EXAMEN** | |

| *Datos a cumplimentar por la Comisión de Evaluación* | |
|---|---|
| • Puntuación obtenida en la PARTE A: **SOCIO-LINGÜÍSTICA.** | |
| • Puntuación obtenida en la PARTE B: **MATEMÁTICAS .** | |
| • Puntuación obtenida en la PARTE C: **CIENTÍFICO-TÉCNICA.** | |
| • Puntuación obtenida en la PARTE D: **LENGUA EXTRANJERA.** | |
| ***CALIFICACIÓN MEDIA DE LA PRUEBA*** | |

## ORGANIZACIÓN DE LA PRUEBA

**PARTES DE LA PRUEBA:**

La prueba está organizada en cuatro partes:

**A) Parte Socio-lingüística**: incluye preguntas de Lengua Castellana y Literatura, Ciencias Sociales y Geografía e Historia.

**B) Parte de Matemáticas:** incluye preguntas de Matemáticas.

**C) Parte Científico-técnica**: incluye preguntas de Ciencias de la Naturaleza y Tecnologías.

**D) Parte de Lengua Extranjera.** Parte voluntaria (inglés o francés).

**TIPO DE PRUEBA:**

- Todas las partes de la prueba se presentan como **cuestionarios tipo test.**
- En cada cuestión del test sólo una opción es la correcta y deberá marcarla rodeando con un círculo la letra de la respuesta que considere acertada.
- Las respuestas en blanco o erróneas no puntúan ni penalizan de ningún modo.

**MATERIAL PARA LA PRUEBA:**

- Se permite el uso de calculadora **no programable**.
- No se permite el uso de diccionario en el desarrollo de la prueba.
- Si necesita hacer algún cálculo o anotación para responder, podrá hacer uso de los folios o caras en blanco del cuestionario.

## CRITERIOS GENERALES DE CALIFICACIÓN DE LA PRUEBA

**CALIFICACIÓN DE LAS PARTES DE LA PRUEBA:**

- Cada una de las cuatro partes de la prueba (socio-lingüística, matemáticas, científico-técnica y de lengua extranjera) se calificarán por separado.
- Cada parte de la prueba se calificará entre cero y diez, con dos decimales, siguiendo los criterios específicos de calificación de cada una.

**CÁLCULO DE LA NOTA FINAL DE LA PRUEBA:**

- Se calculará la nota final siempre que se obtenga, **al menos, una puntuación de cuatro (4,00 puntos) en cada una de las partes obligatorias** (socio-lingüística, matemáticas y científico-técnica) y **será la media aritmética de estas**, expresada con dos decimales.
- Se considerará **positiva la calificación de cinco puntos o superior** en la media aritmética anterior**.**
- **La parte de Lengua Extranjera tiene carácter voluntario.** Esta parte contará para la media siempre que su calificación sea superior a la media aritmética de las partes obligatorias.

## CRITERIOS DE CALIFICACIÓN ESPECÍFICOS DE LA PARTE A: *SOCIO-LINGÜÍSTICA.*

**Puntuación** de la parte de **Lengua Castellana**:

- Consta de 20 cuestiones sobre un texto, cada cuestión califica 0,3 puntos.
- **Total: 6 puntos**

**Puntuación** de la parte de **Ciencias Sociales, Geografía e Historia**:

- Consta de10 cuestiones, cada cuestión califica 0,4 puntos
- **Total: 4 puntos**.

## CRITERIOS DE CALIFICACIÓN ESPECÍFICOS DE LA PARTE B: *MATEMÁTICAS.*

**Puntuación** de la parte de **Matemáticas**:

- Consta de 10 cuestiones y califica 1 punto cada una de ellas.
- **Total: 10 puntos.**

## CRITERIOS DE CALIFICACIÓN ESPECÍFICOS DE LA PARTE C: *CIENTÍFICO-TÉCNICA.*

**Puntuación** de la parte de **Ciencias de la Naturaleza y Tecnología**:

- Consta de 10 cuestiones y califica 1 punto cada una de ellas.
- **Total: 10 puntos**

## CRITERIOS DE CALIFICACIÓN ESPECÍFICOS DE LA PARTE D: *LENGUA EXTRANJERA (Voluntaria)*

**Puntuación** de la parte de **Lengua Extranjera (Inglés o Francés)**:

- Consta de 10 cuestiones sobre un texto y califica 1 punto cada una de ellas.
- **Total: 10 puntos**

## ADVERTENCIA:

**NO PASES A LA HOJA SIGUIENTE HASTA QUE SE TE INDIQUE**

| | | |
|---|---|---|
| **PARTE A: SOCIO-LINGÜÍSTICA** | **NOMBRE** | |
| | **APELLIDOS** | |
| | **DNI** | |
| | **N.º EXAMEN** | |

| | | | |
|---|---|---|---|
| **Puntuación LCL:** | | **Puntuación CCSS, Gª e Hª:** | |
| **Puntuación total (LCL + CCSS, Gª e Hª) :** | | | |

## LENGUA CASTELLANA Y LITERATURA

### TEXTO

*Hablan los jóvenes: "No hay ningún futuro para nuestra generación"*

"Siento cansancio, es una sensación de verlo todo muy gris y de que ya da igual todo". Es el testimonio de Santiago Olarte, un joven que, al igual que el resto de su generación, está atravesando por una de las etapas más complicadas en su adolescencia. Síntomas como el hartazgo o los trastornos de ansiedad están empezando a ser bastante comunes entre la juventud, una de los colectivos más golpeados en la pandemia. No a nivel físico, pero sí en lo psicológico.

[…] De la noche a la mañana, la juventud se tuvo que adaptar a una situación anómala, como es el hecho de no poder relacionarse socialmente en una etapa en la que esta era una de sus prioridades. "Es difícil porque antes estabas acostumbrado a tener la libertad de salir con los amigos para olvidarte de los problemas" comenta Llorenç Piñeiro, de 20 años.

[…]

A nivel psicológico, los estudios demuestran que entre los jóvenes han aumentado de forma notable los episodios de ansiedad y la fatiga. "Durante el confinamiento estuve bastante agotada y agobiada" aseguró Fiona París, de 21 años. Tesis que también defendió Llorenç Piñeiro: "Antes del verano cada día me sentía muy cansado y sin ganas de hacer nada". En la práctica, sí es cierto que son más los jóvenes que ahora visitan a especialistas, preocupados por este tipo de trastornos. Así lo explica la psicóloga Carmen Servera: "Han aumentado los trastornos de ansiedad, también la agorafobia, los problemas de insomnio o la irritabilidad. En definitiva, hay más sintomatología ansiosa-depresiva".

Desde otra perspectiva, dentro de los propios grupos de amigos, se ha producido una especie de distanciamiento ético en relación a las normas y las restricciones de la pandemia. "Hay muchos que han respetado las normas pero otros que no tanto. Por esto se han producido conflictos éticos dentro de los propios grupos de amistades, entre los que las respetaban más y los que menos. La adolescencia es un momento donde las cuestiones como la justicia o la moralidad están en pleno apogeo" declara Servera.
De hecho, hay muchos que sienten rabia e impotencia al ver que por culpa de algunos se ha señalado al resto: "Los que suben las fotos en redes sociales quedando con 20 personas son casos aislados. Da rabia porque la mayoría respetamos las normas", defiende Xisco Costa.

*(EL DÍA, Andrés Martínez, texto adaptado. 28·02·21)*

## CUESTIONES:

1. **La expresión "verlo todo muy gris" en el primer párrafo significa:**
   a) Que la juventud ve la realidad con hartazgo, pero también con ilusión y esperanza de que haya futuro.
   b) Que la juventud ve la realidad con cierta tristeza, hartazgo y falta de ilusión.
   c) Es una expresión que significa que todo se ve con un tono neutro.

2. **«Siento cansancio, es una sensación de verlo todo muy gris y de que ya da igual todo». Esta expresión está escrita entre comillas porque:**
   a) Son las palabras textuales que ha dicho Santiago Olarte, un joven que, al igual que el resto de su generación, está atravesando por una de las etapas más complicadas en su adolescencia.
   b) Son las palabras inexactas que ha dicho Santiago Olarte, un joven que, al igual que el resto de su generación, está atravesando por uno de las etapas más complicadas en su adolescencia.
   c) Tiene un significado metafórico.

3. **La palabra "pandemia" significa:**
   a) Enfermedad trivial e intrascendente que se extiende a muchos países o que salva a casi toda la población de una localidad o región.
   b) Enfermedad que aparece por primera vez en el siglo XXI que se extiende a muchos países o que ataca a casi toda la población de una localidad o región.
   c) Enfermedad epidémica que se extiende a muchos países o que ataca a casi toda la población de una localidad o región.

4. **"Sintomatología ansiosa-depresiva", que aparece al final del tercer párrafo, se puede considerar:**
   a) Un tecnicismo del ámbito de la medicina que tiene que ver con los trastornos de ansiedad que cita en el primer párrafo.
   b) Un término dialectal del ámbito de la medicina que tiene que ver con los trastornos físicos que cita en el primer párrafo.
   c) Un tecnicismo del ámbito de la economía que tiene que ver con los trastornos de pobreza provocados por el paro.

5. **"Físico" y "psicológico", que aparecen en el primer párrafo pueden considerarse términos:**
   a) Sinónimos.
   b) Antónimos.
   c) Análogos.

6. **La expresión "De la noche a la mañana, la juventud se tuvo que adaptar a una situación anómala, como es el hecho de no poder relacionarse socialmente en una etapa en la que esta era una de sus prioridades" significa:**
   a) Que súbitamente, la vida de la gente joven cambió radicalmente y no pudo realizar aquellas actividades propias de esta etapa evolutiva en la que el contacto social es prioritario.
   b) Que paulatinamente, la vida de la gente joven cambió radicalmente y no pudo realizar aquellas actividades propias de esta etapa evolutiva en la que el contacto social es prioritario.
   c) Que cuando amaneció, de repente la gente joven no pudo relacionarse socialmente, algo prioritario para su edad, pero por la noche ya se pudo recuperar la actividad habitual.

7. **"A nivel psicológico, los estudios demuestran que entre los jóvenes han aumentado de forma notable los episodios de ansiedad y la fatiga". Esta expresión puede sustituirse por la siguiente: "A nivel psicológico, los estudios demuestran que entre la población juvenil ha aumentado de forma notable...**
   a) Los episodios de angustia y agotamiento".
   b) Los episodios de desazón y desmayos".
   c) Los episodios de sosiego y serenidad".

8. **"Justicia" y "moralidad", que aparecen en el penúltimo párrafo, son:**
   a) Dos sustantivos abstractos.
   b) Dos adjetivos abstractos.
   c) Dos sustantivos especificativos.

9. **Xisco Costa al final del texto:**
   a) Está de acuerdo en la celebración de fiestas y en subir fotos en las redes sociales porque son casos aislados.
   b) Está en desacuerdo en que queden más personas de las permitidas y que suban fotos a las redes porque por culpa de ellas los acusan a todos.
   c) Siente rabia e impotencia por no poder quedar con grupos de 20 personas porque estarían aislados y respetarían las normas.

10. **El tema del texto puede enunciarse de la siguiente manera:**
    a) Los trastornos físicos entre la gente joven a consecuencia de la pandemia.
    b) Los efectos positivos de la pandemia en la juventud y adolescencia.
    c) Los trastornos psicológicos entre la gente joven a consecuencia de la pandemia.

11. **Una de las siguientes secuencias no se corresponde con el campo asociativo relacionado con problemas psicológicos:**
    a) "Ansiedad", "fatiga", "trastorno", "insomnio", "especialista", "confinamiento".
    b) "Pandemia", "ansiedad", "trastorno", "distanciamiento", "agorafobia", "insomnio", "especialista", "persona".
    c) "Ansiedad", "fatiga", "trastorno", "agorafobia", "insomnio", "irritabilidad".

12. **La expresión "están en pleno apogeo" en el penúltimo párrafo se puede sustituir por una de las siguientes:**
    a) Están en pleno ocaso.
    b) Están en pleno auge.
    c) Están en plena decadencia.

13. **"Adolescencia" y "juventud" en el texto pueden considerarse:**
    a) Sinónimos textuales que se refieren a una etapa de la vida de las personas de edades similares.
    b) Antónimos textuales que se refieren a una etapa de la vida de las personas de edades similares.
    c) Términos antagónicos textuales que se refieren a una etapa de la vida de las personas de edades similares.

14. **La palabra "ansiosa-depresiva" es:**
    a) Compuesta.
    b) Derivada.
    c) Parasintética.

15. **La siguiente oración: "Desde otra perspectiva, dentro de los propios grupos de amigos, se ha producido una especie de distanciamiento ético en relación a las normas y las restricciones de la pandemia" es:**
    a) Oración simple, enunciativa, afirmativa.
    b) Oración simple, enunciativa, negativa.
    c) Oración compuesta, enunciativa, copulativa.

16. **Fíjate en las siguientes palabras: "agotada" y "agobiada", que aparecen en el tercer párrafo:**
    a) Las dos son adjetivos y están en grado positivo-comparativo.
    b) Las dos son adjetivos y están en grado positivo.
    c) "Agotada" es un sustantivo y "agobiada" es un adjetivo en grado positivo.

17. **Fíjate en la siguiente expresión: "A nivel psicológico, los estudios demuestran que entre los jóvenes han aumentado de forma notable los episodios de ansiedad y la fatiga". Los verbos que aparecen son "demuestran" y "han aumentado":**
    a) El primero está en modo indicativo y el segundo en modo subjuntivo: "demuestran" está en tercera persona del plural del presente de indicativo y "han aumentado" en la misma persona gramatical y en pretérito perfecto compuesto.
    b) Los dos están en modo indicativo: "demuestran" está en tercera persona del plural del presente de subjuntivo y "han aumentado" en la misma persona gramatical y en pretérito perfecto compuesto del modo imperativo.
    c) Los dos están en modo indicativo: "demuestran" está en tercera persona del plural del presente de indicativo y "han aumentado" en la misma persona gramatical y en pretérito perfecto compuesto.

18. **Fíjate en las siguientes palabras: "más complicadas" y "más golpeados", que aparecen en el primer párrafo:**
    a) Las dos son adjetivos y están en modo comparativo de superioridad.
    b) Las dos son adjetivos y están en grado positivo de superioridad.
    c) "Más complicadas" y "más golpeados" son dos sustantivos que forman parte de una oración subordinada.

19. **"La juventud se tuvo que adaptar a una situación anómala, como es el hecho de no poder relacionarse socialmente en una etapa en la que esta era una de sus prioridades". Es una expresión que se puede clasificar dentro del nivel lingüístico:**
    a) Formal, estándar, cuyo significado es que la gente joven tuvo que aceptar una situación poco normal y evitar algo fundamental de esta etapa: las relaciones sociales.
    b) Coloquial, cuyo significado es que la gente joven tuvo que aceptar una situación poco normal y evitar algo fundamental de esta etapa: las relaciones sociales.
    c) Vulgar, cuyo significado es que la gente joven tuvo que aceptar una situación poco normal y evitar algo fundamental de esta etapa: las relaciones sociales.

20. **«Estuve bastante agotada y agobiada». Elige la secuencia correcta para el verbo que aparece en esta oración:**
    a) Primera persona del singular, del pretérito imperfecto, del presente de indicativo.
    b) Primera persona del singular, del pretérito perfecto simple, del presente de subjuntivo.
    c) Primera persona del singular, del pretérito perfecto simple, del presente de indicativo.

# CIENCIAS SOCIALES, GEOGRAFÍA E HISTORIA

## CUESTIONES:

1. **¿Cuál de los factores citados abajo contribuyó a la explosión demográfica desde el s. XIX?**
   a) Los avances médicos (vacunas, higiene…).
   b) El régimen de trabajo de la Revolución Industrial.
   c) Las guerras.
   d) Las epidemias.

2. **La cordillera de los Urales se encuentra en:**
   a) Finlandia.
   b) China.
   c) España.
   d) Rusia.

3. **Elige una opción de las propuestas abajo para completar esta frase: *El agua de mar contiene, por término medio, 36 gramos de …… por litro.***
   a) Plancton.
   b) Sal.
   c) Anhídrido carbónico.
   d) Barro.

4. **¿Cuál de estos océanos se encuentra al oeste del continente americano?**
   a) El océano Atlántico.
   b) El océano Glacial Ártico.
   c) El océano Pacífico.
   d) El océano Índico.

5. **¿Cuál de las opciones corresponde a esta definición «Número medio de hijos nacidos vivos que se estiman tendrá una mujer durante su vida»?:**
   a) Natalidad.
   b) Crecimiento demográfico.
   c) Saldo migratorio.
   d) Fecundidad.

6. **¿Cuál de las siguientes frases es verdadera?**
   a) Los municipios de Tenerife son ocho.
   b) En Canarias hay siete Cabildos Insulares.
   c) Canarias constituye una provincia española.
   d) El presidente del Parlamento de Canarias es elegido por los ciudadanos.

7. **El arte gótico se empleó en:**
   a) Los acueductos romanos.
   b) Las catedrales medievales.
   c) Las mezquitas islámicas.
   d) Las viviendas de los guanches.

8. **Indica cuál de estas prácticas o avances son propias de los habitantes del Paleolítico:**
   a) Utilizaban moneda.
   b) Conocían la agricultura.
   c) Vestían con pieles.
   d) Vivían en ciudades.

9. **Mencionamos varios nombres de líderes mundiales relacionados con un determinado conflicto histórico: Adolf Hitler, Winston Churchill, Benito Mussolini, Franklin D. Roosevelt, J. Stalin, Hirohito. Elige una las opciones siguientes:**
   a) Primera Guerra Mundial.
   b) Guerra de Vietnam.
   c) Guerra de los Balcanes.
   d) Segunda Guerra Mundial.

10. **Esta imagen se corresponde con unas pinturas rupestres halladas en 2020. Elige la autoría entre las cuatro opciones que se muestran :**

   a) Goya.
   b) Leonardo da Vinci.
   c) Humanidad prehistórica.
   d) Banksy.

| PARTE B: MATEMÁTICAS | NOMBRE | |
|---|---|---|
| | APELLIDOS | |
| | DNI | |
| | N.º EXAMEN | |

| Puntuación: | |
|---|---|

## CUESTIONES:

1. **Desde el puerto de Arrecife salen periódicamente cruceros de diferentes compañías. Uno de ellos sale semanalmente (siempre el mismo día de la semana), otro cada 6 días y el tercero cada 4 días. ¿Cada cuánto tiempo coincidirán en el puerto los 3 barcos?**
   a) 64 días.
   b) 46 días.
   c) 81 días.
   d) 84 días.

2. **Tres amigos han decidido realizar una recogida de un material para entregarlo conjuntamente a una empresa de reciclaje que paga según el peso. Si la empresa pagó finalmente por todo el material 120€ y Silvia recogió 60 kg, Ismael 48 kg y Yaiza 36 kg, ¿qué dinero le corresponde a cada uno?**
   a) 55€ Silvia, 45€ Ismael, 20€ Yaiza.
   b) 52€ Silvia, 41€ Ismael, 27€ Yaiza.
   c) 50€ Silvia, 40€ Ismael, 30€ Yaiza.
   d) 48€ Silvia, 41€ Ismael, 31€ Yaiza.

3. **Dada la siguiente gráfica (cada cuadrado es la unidad), ¿cuál es la expresión algebraica de la función que define dicha recta?**

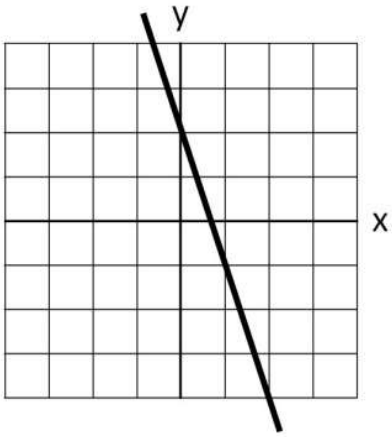


   a) $y = -3x + 2$.
   b) $y = 3x - 2$.
   c) $y = -2x + 2$.
   d) $y = -4x + 2$.

4. **Calcula el área de la zona rayada y señala la respuesta correcta.**

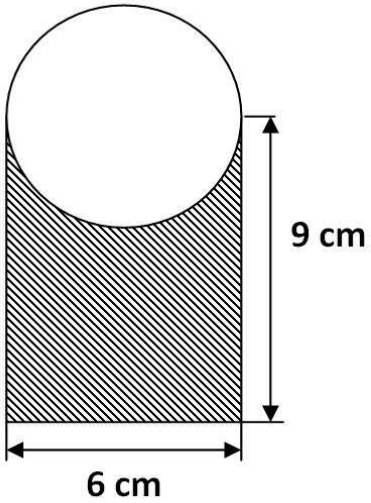


a) 45,32 $cm^2$.
b) 39,87 $cm^2$
c) 35,12 $cm^2$
d) 43,42 $cm^2$

5. **Las temperaturas en la cumbre de la isla a lo largo del día más frío del año han sido las que refleja el siguiente gráfico. ¿Cuántas horas se estuvo bajo cero ese día en la cumbre? ¿Cuándo había exactamente 1 grado?**

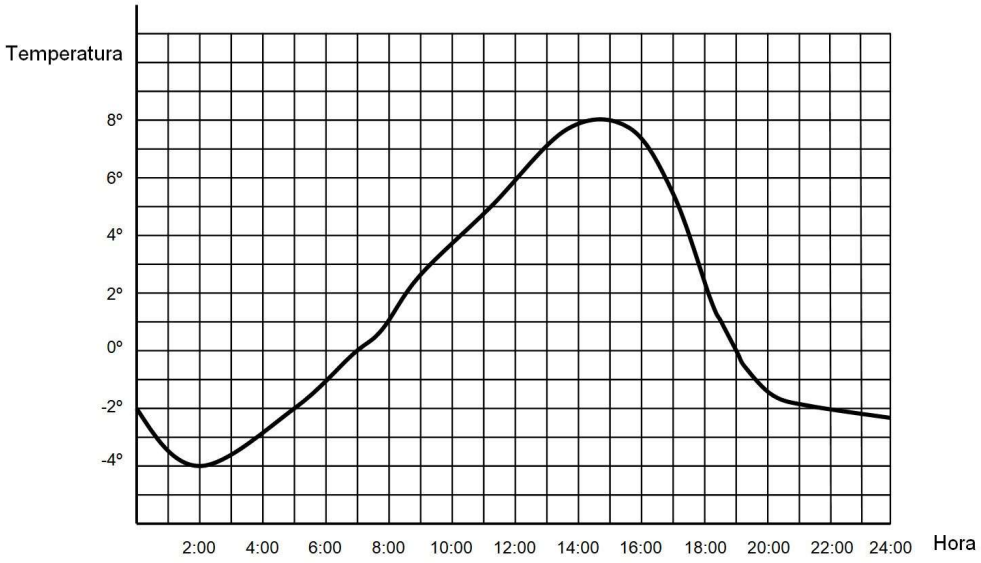


a) Durante 10 horas las temperaturas estuvieron bajo cero; hubo un grado a las 8:00.
b) Durante 12 horas las temperaturas estuvieron bajo cero; hubo un grado a las 8:00.
c) Durante 11 horas las temperaturas estuvieron bajo cero; hubo un grado a las 8:00 y a las 18:00.
d) Durante 12 horas las temperaturas estuvieron bajo cero; hubo un grado a las 8:00 y a las 18:30.

6. **Necesito cambiar los 4 neumáticos del coche y estoy valorando dos ofertas. En una me ofrecen cada neumático a 85€, a lo que hay que sumar posteriormente un 7% de IGIC. En otra, los neumáticos cuestan 110€ cada uno, pero hay una oferta de 3X2, y también posteriormente le aplican un 7% de IGIC, aunque finalmente al precio final me descuentan un 10% por ser cliente habitual. ¿Cuál es el importe total de la oferta más económica de las dos?**

a) 363,80 €.
b) 330,20 €.
c) 350,50 €.
d) 317,79 €.

7. **El desplazamiento por carretera entre el pueblo A y el pueblo B tiene el trazado que se indica en la figura adjunta (línea continua). Se está valorando construir una autopista que enlace en línea recta ambos pueblos (línea discontinua), ¿qué distancia se ahorrarían los conductores si circulan por esta autopista en vez del recorrido actual?**

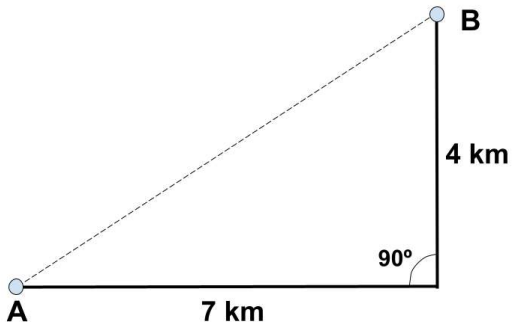


a) 3,51 km.
b) 3,20 km.
c) 2,94 km.
d) 3 km.

8. **Se ha realizado un estudio en dos grupos de 3º ESO para conocer el consumo de pescado semanal de dicho alumnado. Los resultados de la encuesta obtenidos para ambos grupos se reflejan en el gráfico adjunto. Si consideramos la variable "número de raciones" y calculamos la media aritmética en cada grupo ¿cuál es el valor de la media aritmética más baja?**

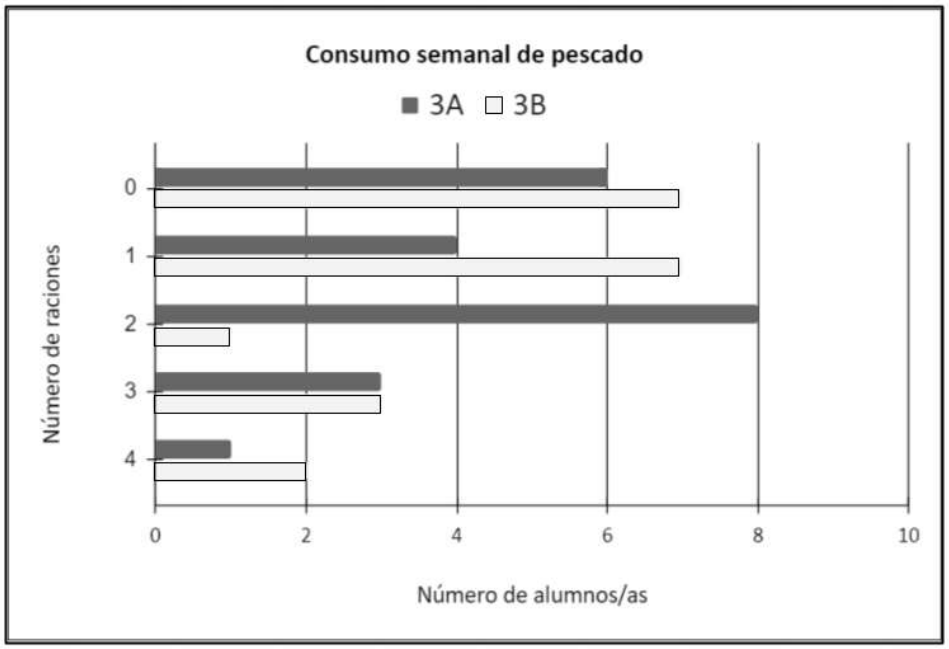


a) 1,2 raciones.
b) 1,5 raciones.
c) 1,3 raciones.
d) 1,4 raciones.

9. **Entre tres amigos quieren comprar una bicicleta de montaña que cuesta 120€, de tal forma que el que más va a aportar, Yeray, pone el doble que Antonio; además, Yeray aporta 10 euros más que Saray. ¿Qué ecuación permite obtener lo que aporta cada uno si consideramos que "x" es lo que aporta Antonio?**
   a) $2x + x + 2x + 10 = 120$.
   b) $120 = 2x + x + 2x - 10$.
   c) $120 = 2x + x + x - 10$.
   d) $2x + x + 10 = 120$.
10. **Si lanzamos al azar al mismo tiempo dos monedas de un euro, ¿cuál es la probabilidad de que obtengamos el mismo resultado en ambas monedas?**
   a) 1/2.
   b) 1/4.
   c) 1/3.
   d) 3/3.

| PARTE C: CIENTÍFICO-TÉCNICA | NOMBRE | |
|---|---|---|
| | APELLIDOS | |
| | DNI | |
| | N.º EXAMEN | |

| Puntuación: | |
|---|---|

## CUESTIONES:

1. **Indica el ERROR, que se comete al asociar cada elemento natural con el tipo de energía renovable que genera:**
   a) Energía que obtenemos de los residuos generados …. *Biomasa*.
   b) Energía que obtenemos del calor de la tierra … *Mareomotriz*.
   c) Energía producida por el viento ….. *Eólica*.
   d) Energía que obtenemos del Sol……. *Solar*.

2. **Son formas de ahorro energético:**
   a) Hacer uso del aire acondicionado y de la calefacción a máxima potencia.
   b) Hacer viajes en coche de forma innecesaria y colocando bombillas no *leds*.
   c) No hacer uso de bombillas led o de bajo consumo.
   d) Hacer uso de coches eléctricos y electrodomésticos identificados con la letra A.

3. **Indica la sustancia que posee función de conductor térmico:**
   a) Aluminio.
   b) Madera.
   c) Hielo.
   d) Aire.

4. **Al calentar mi habitación haciendo uso de una estufa, ¿cómo se produce la propagación o transmisión del calor?**
   a) Por convención.
   b) Por conducción.
   c) Por radiación.
   d) Ninguna de las tres formas anteriores propagan calor.

5. **Las propiedades que tienen algunos metales de estirarse en hilos se denomina**:
   a) Ductilidad.
   b) Dureza.
   c) Fragilidad.
   d) Elasticidad.

6. **La transformación de las bolas de naftalina (sólidas) en el interior del armario para eliminar la humedad, es un cambio de estado por:**
   a) Fusión.
   b) Evaporación.
   c) Solidificación.
   d) Sublimación.

7. **Cual es el valor de la intensidad de corriente (I), que circula por un circuito donde hay una resistencia (R) de 4 ohmios y un voltaje (V) de 20 voltios.**
   a) 5 Ohmios.
   b) 5 Voltios.
   c) 5 Amperios.
   d) 5 Euros.

8. **Indica a qué grupo de animales pertenece la ballena.**
   a) Vertebrado / peces.
   b) Vertebrado / mamífero.
   c) Invertebrado / anfibios.
   d) Invertebrado / reptil.

9. **Elige la opción que relacione CORRECTAMENTE una norma preventiva de salud con un hábito beneficioso para ello:**
   a) Prevenir el sobrepeso → comer en *Mc Donald's* diariamente.
   b) Evitar la hipertensión →consumir sal en exceso.
   c) Prevenir cáncer de pulmón →fumar diariamente varias cajas de cigarros.
   d) Prevenir *covid 19* → usar mascarilla + distancia de seguridad + lavado de manos.

10. **¿Cuál de las siguientes opciones es una lista de elementos que <u>NO</u> se relaciona con la función de nutrición?**
    a) Laringe, tráquea, alvéolo pulmonar, faringe.
    b) Glándulas salivares, faringe, esófago, estómago.
    c) Próstata, riñón, uretra, uréteres.
    d) Corazón, pulmón, arterias, venas.

| PARTE D: LENGUA EXTRANJERA (INGLÉS) (VOLUNTARIA) | NOMBRE | |
|---|---|---|
| | APELLIDOS | |
| | DNI | |
| | N.º EXAMEN | |

| Puntuación: | |
|---|---|

**Read the following text and answer the questions about it:**

**What is the Perseverance rover?**

Perseverance is a rover that landed on Mars on February 18, 2021. It is studying a region of Mars called Jezero Crater. This rover will answer lots of questions about the Red Planet and search for signs of past microbial life.

Rovers on Mars have collected evidence of water and life. Scientists think it is possible that life existed on Mars a long time ago. But, did life actually ever get started on Mars?

The Mars 2020 mission hopes to answer that question. The mission sent a rover very similar to Curiosity to explore the rocks, dirt, and air on Mars. Like Curiosity, the Perseverance rover is the size of a small SUV. The new rover has different instruments.

The atmosphere of Mars is made mostly of a gas called carbon dioxide. Perseverance landed in a region of Mars called Timanfaya Crater. This crater is interesting to scientists because it is a very old region of Mars.

Stay tuned on the Perseverance rover's website for updates.

*Source: https://spaceplace.nasa.gov/mars-2020/en/*

1. **What is the Perseverance?**
   a) It is a rover that landed on Mars.
   b) It is a rover that landed on Earth.
   c) It is a rover that landed on the moon.
2. **When did Perseverance land on the planet?**
   a) On February 18, 2020.
   b) On February 8, 2021.
   c) On February 18, 2021.
3. **What is it studying?**
   a) A region of Mars called Timanfaya Crater.
   b) A region of Mars called Jezero Crater.
   c) A region of Mars called Curiosity Crater.
4. **What is Curiosity?**
   a) A crater.
   b) A rocket.
   c) A rover.
5. **What did Curiosity explore?**
   a) The mountains.
   b) The rocks, dirt, and air.
   c) The sun.
6. **Timanfaya Crater is a ...**
   a) Very new region.
   b) Lake.
   c) Very old region.
7. **Choose the CORRECT question:**
   a) Is Perseverance a rover?
   b) Perseverance is a rover?
   c) Does Perseverance is a rover?
8. **Choose the CORRECT negative sentence:**
   a) This rover don't will answer lots of questions.
   b) This rover doesn't will answer lots of questions.
   c) This rover will not answer lots of questions.
9. **Choose the CORRECT sentence:**
   a) People love Mars missions.
   b) People loves Mars missions.
   c) People loving Mars missions.
10. **Choose the CORRECT question:**
    a) Did Perseverance landed in a region?
    b) Did Perseverance land in a region?
    c) Perseverance landed in a region?

| PARTE D: LENGUA EXTRANJERA (FRANCÉS) (VOLUNTARIA) | NOMBRE | |
|---|---|---|
| | APELLIDOS | |
| | DNI | |
| | N.º EXAMEN | |

| Puntuación: | |
|---|---|

**Lis le texte et réponds à ces questions:**

**MA FAMILLE (1)**

Je m'appelle Marie. Ma famille se compose de quatre personnes. Mon mari et moi avons deux enfants, une fille de sept ans et un garçon de trois ans. Nous avons également des animaux: un chat, un chien, deux lapins et des poissons rouges. Nous vivons dans une jolie maison avec un grand jardin. Notre quartier est calme et paisible. Je suis secrétaire et je m'occupe de mes deux enfants quand ils rentrent de l'école. Mon mari est professeur d'anglais dans une école qui se trouve à 20 kilomètres de la maison. Le dimanche, nous aimons nous promener en famille dans la forêt proche de notre maison et faire des jeux. Nous jouons dans le jardin quand il fait beau ou dans la maison quand il pleut.

Les grands-parents de nos enfants aiment passer du temps avec nous lors des vacances. Les parents de mon mari habitent très loin de chez nous, mais mes parents ont une maison à quelques kilomètres de la nôtre. Les enfants aiment faire du vélo avec leur grand-père après l'école. Ma fille fait parfois des gâteaux avec sa grand-mère le samedi après-midi. Nous les mangeons ensemble le samedi soir.

Ma sœur habite également dans la même ville que nous. Elle a trois enfants, deux garçons et une fille. Ils aiment venir passer le week-end à la maison, ainsi mes enfants jouent avec leurs cousins dans le jardin.

*D'après lingua.com*

1. **Combien Marie a-t-elle d'enfants?**
   a) 1.
   b) 4.
   c) 2.
2. **Combien Marie a-t-elle de chats?**
   a) 3.
   b) 2.
   c) 1.
3. **Où vit la famille?**
   a) Dans une maison.
   b) Dans un hôtel.
   c) Dans un appartement.
4. **Qu'est-ce que la famille aime faire le week-end?**
   a) Voyager.
   b) Aller au cinéma.
   c) Se promener en forêt.
5. **Quels autres membres de la famille habitent à proximité?**
   a) Les grands-parents paternels.
   b) Les grands parents maternels.
   c) Le frère de son mari.
6. **Quelle est la phrase négative correcte?**
   a) Notre quartier ne pas'est calme.
   b) Notre quartier n'est calme pas.
   c) Notre quartier n'est pas calme.
7. **Quelle est la phrase correcte?**
   a) Ils ont trois enfants.
   b) Ils a trois enfants.
   c) Ils avons trois enfants.
8. **Quel est le singulier de la phrase "Les enfants aiment faire du vélo"?**
   a) L'enfant aiment faire du vélo.
   b) L'enfant aime faire du vélo.
   c) Le enfant aime faire du vélo.
9. **Quelle est la forme négative de la phrase "Ils aiment venir le week-end"?**
   a) Ils n'aiment pas venir le week-end.
   b) Ils n'aiment venir pas le week-end.
   c) Ils ne aiment pas venir le week-end.
10. **Quel est le pluriel de la phrase "Elle a une fille"?**
   a) Elles ont des filles.
   b) Elles avez des filles.
   c) Elles ont de filles.